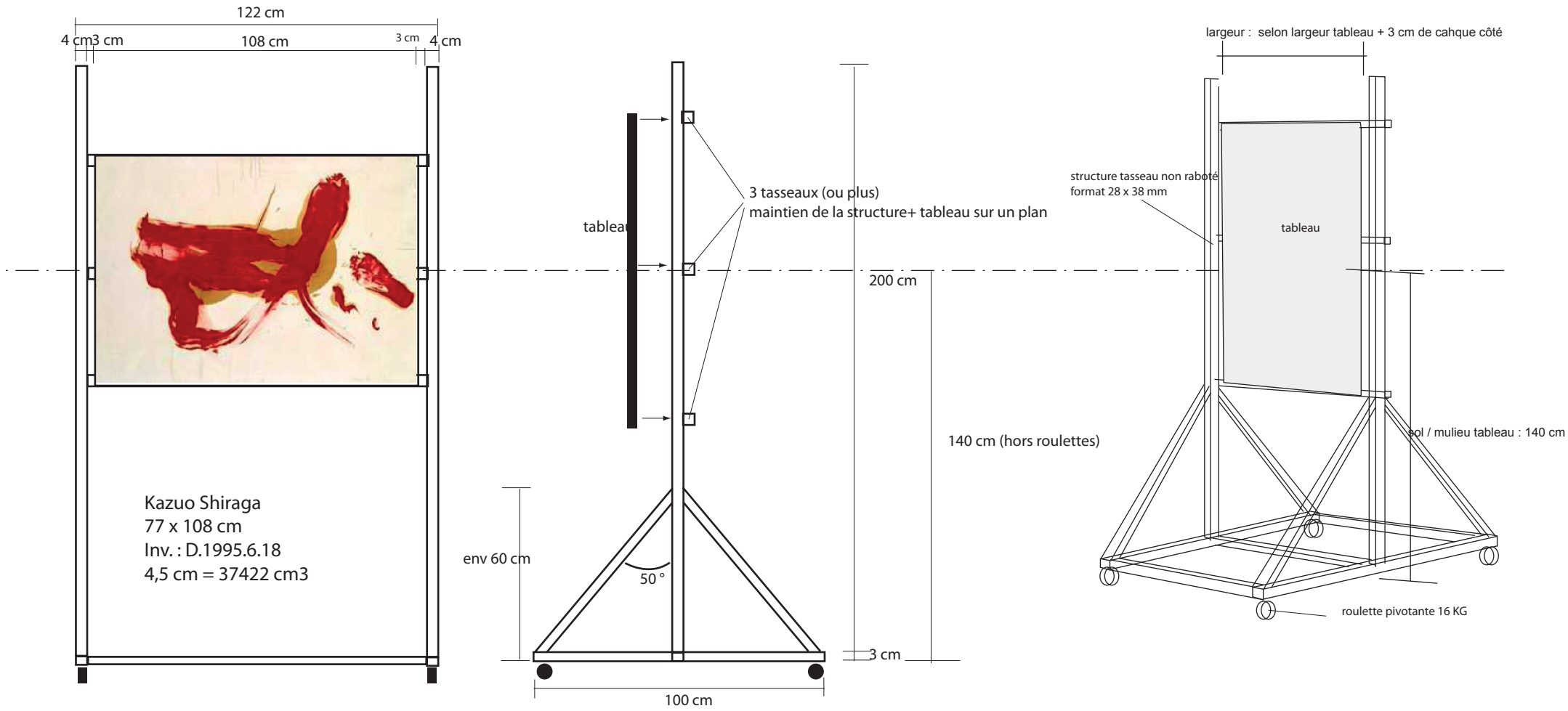

ABATTOIRS : module performance _6 ARAKAWA INDICE A Aout 2011